Łożysko walcowe NU230-E-CA-XL-M-C3 FAG

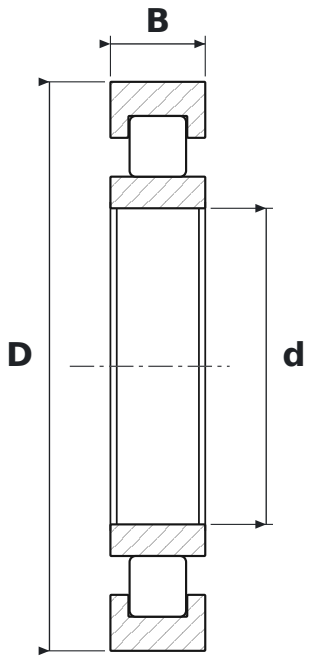

WYMIARY

d	średnica wewnętrzna	**150 mm**
D	średnica zewnętrzna	**270 mm**
B	szerokość	**45 mm**

CO ZNACZY OZNACZENIE NU230-E-CA-XL-M-C3

E	wykonanie wzmocnione, zwiększona nośność
CA	koszyk mosiężny masywny, prowadzony na wałeczkach (SKF)
XL	jakość X-life – mniejsza chropowatość i większa dokładność geometryczna bieżni, wyższa nośność i trwałość
M	koszyk mosiężny masywny
C3	luz promieniowy zwiększony

PARAMETRY

Producent	**FAG**
Symbol producenta	**NU230-E-CA-XL-M-C3**
Elementy toczne	**łożysko walcowe jednorzędowe**