# Łożysko walcowe NU230 ECM SKF

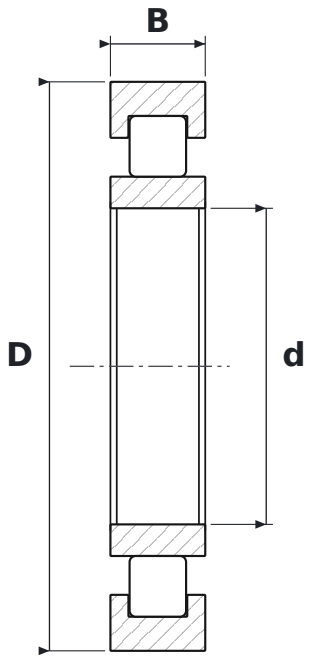


## WYMIARY

| | | |
|---|---|---|
| **d** | średnica wewnętrzna | **150 mm** |
| **D** | średnica zewnętrzna | **270 mm** |
| **B** | szerokość | **45 mm** |

## PARAMETRY

| | |
|---|---|
| Producent | **SKF** |
| Symbol producenta | **NU230 ECM** |
| Elementy toczne | **łożysko walcowe jednorzędowe** |
| ECM | **wykonanie EC, koszyk mosiężny (SKF)** |
| Uszczelnienie | **otwarte – bez uszczelnień** |
| Luz promieniowy | **CN – normalny** |
| Koszyk | **Mosiężny** |
| Masa | **11,67 kg** |