# Łożysko walcowe NU230 EM NSK

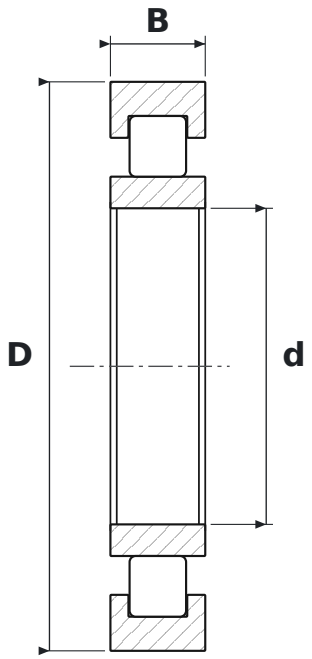


## WYMIARY

| | | |
|---|---|---|
| **d** | średnica wewnętrzna | **150 mm** |
| **D** | średnica zewnętrzna | **270 mm** |
| **B** | szerokość | **45 mm** |

## PARAMETRY

| | |
|---|---|
| Producent | **NSK** |
| Symbol producenta | **NU230 EM** |
| Elementy toczne | **łożysko walcowe jednorzędowe** |
| EM | **koszyk mosiężny masywny (NSK)** |
| Uszczelnienie | **otwarte – bez uszczelnień** |
| Luz promieniowy | **CN – normalny** |