Łożysko walcowe NU2310 KOYO

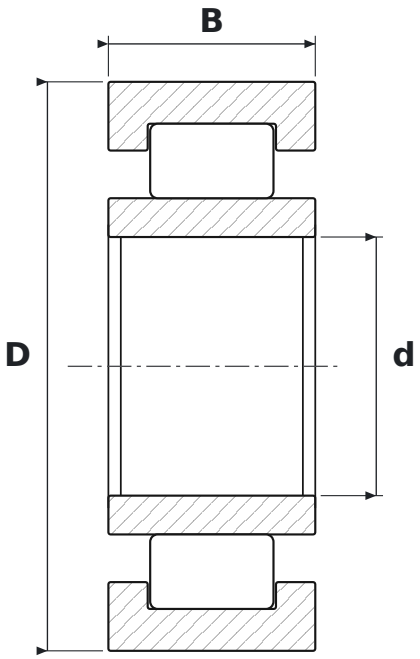

WYMIARY

d	średnica wewnętrzna	**50 mm**
D	średnica zewnętrzna	**110 mm**
B	szerokość	**40 mm**

PARAMETRY

Producent	**KOYO**
Symbol producenta	**NU2310**
Elementy toczne	**łożysko walcowe jednorzędowe**
Uszczelnienie	**otwarte – bez uszczelnień**
Luz promieniowy	**CN – normalny**