Łożysko walcowe NU2315-E-XL-M1-A-C4 FAG

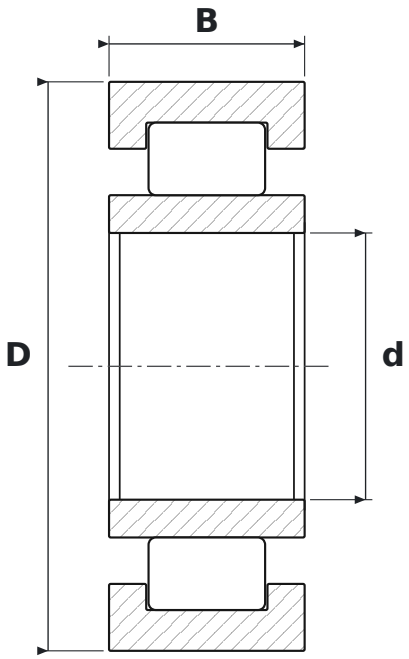

WYMIARY

d	średnica wewnętrzna	**75 mm**
D	średnica zewnętrzna	**160 mm**
B	szerokość	**55 mm**

CO ZNACZY OZNACZENIE NU2315-E-XL-M1-A-C4

E	wykonanie wzmocnione, zwiększona nośność
XL	jakość X-life – mniejsza chropowatość i większa dokładność geometryczna bieżni, wyższa nośność i trwałość
M1	koszyk mosiężny masywny, dwuczęściowy, prowadzony na wałeczkach
C4	luz promieniowy duży

PARAMETRY

Producent	**FAG**
Symbol producenta	**NU2315-E-XL-M1-A-C4**
Elementy toczne	**łożysko walcowe jednorzędowe**