# Łożysko walcowe NU2315-E-M1-A FAG

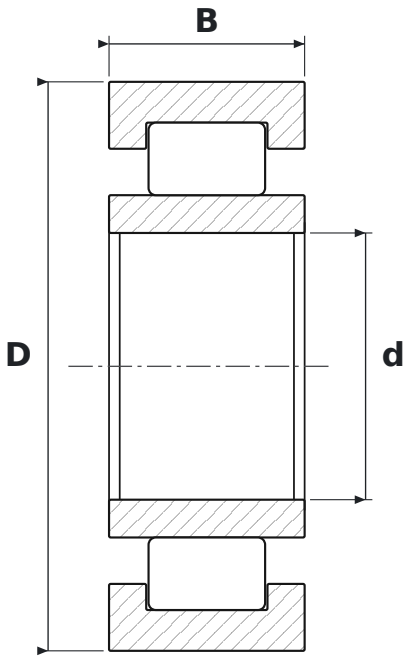


## WYMIARY

| | | |
|---|---|---|
| **d** | średnica wewnętrzna | **75 mm** |
| **D** | średnica zewnętrzna | **160 mm** |
| **B** | szerokość | **55 mm** |

## CO ZNACZY OZNACZENIE NU2315-E-M1-A

| | |
|---|---|
| **E** | wykonanie wzmocnione, zwiększona nośność |
| **M1** | koszyk mosiężny masywny, dwuczęściowy, prowadzony na wałeczkach |

## PARAMETRY

| | |
|---|---|
| Producent | **FAG** |
| Symbol producenta | **NU2315-E-M1-A** |
| Elementy toczne | **łożysko walcowe jednorzędowe** |