Cylindrical roller bearing NU2316-E-MA6-C4 NKE

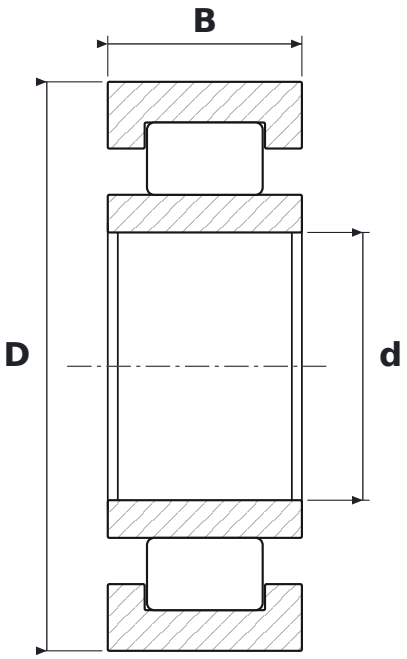

DIMENSIONS

d	bore diameter	**80 mm**
D	outside diameter	**170 mm**
B	width	**58 mm**

WHAT NU2316-E-MA6-C4 MEANS

E	wzmocniona konstrukcja wewnętrzna – większa nośność promieniowa przy tych samych wymiarach
MA6	koszyk mosiężny masywny prowadzony na pierścieniu zewnętrznym, nity trapezowe frezowane w korpusie
C4	large radial clearance

SPECIFICATIONS

Manufacturer	**NKE**
Manufacturer designation	**NU2316-E-MA6-C4**
Rolling elements	**single-row cylindrical roller bearing**