Łożysko walcowe NU2316 ECML SKF

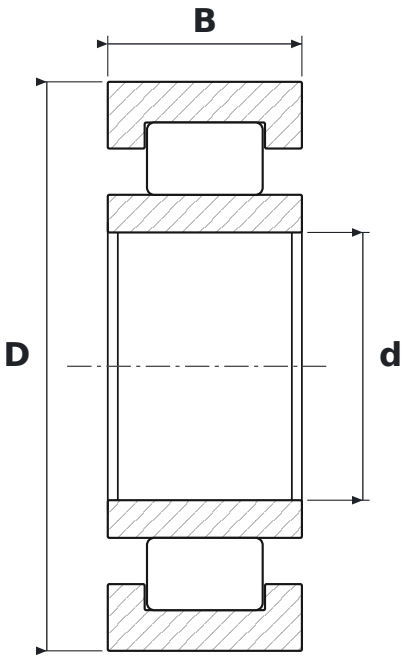

WYMIARY

d	średnica wewnętrzna	**80 mm**
D	średnica zewnętrzna	**170 mm**
B	szerokość	**58 mm**

CO ZNACZY OZNACZENIE NU2316 ECML

EC	wykonanie wzmocnione EC, więcej wałeczków (SKF)
ML	koszyk mosiężny masywny okienkowy, prowadzony na pierścieniu wewnętrznym lub zewnętrznym

PARAMETRY

Producent	**SKF**
Symbol producenta	**NU2316 ECML**
Elementy toczne	**łożysko walcowe jednorzędowe**