Łożysko walcowe NU2318 W NSK

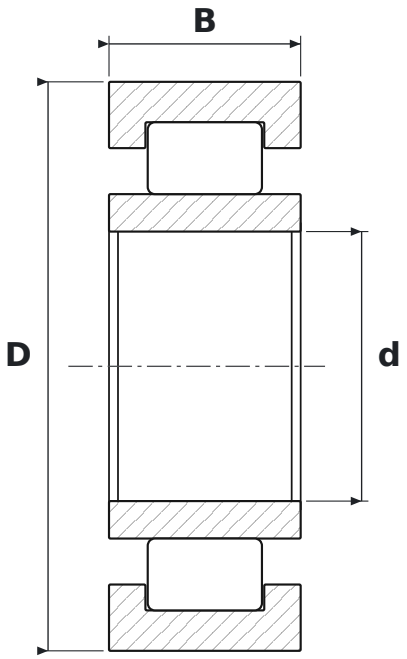

WYMIARY

d	średnica wewnętrzna	**90 mm**
D	średnica zewnętrzna	**190 mm**
B	szerokość	**64 mm**

PARAMETRY

Producent	**NSK**
Symbol producenta	**NU2318 W**
Elementy toczne	**łożysko walcowe jednorzędowe**
Uszczelnienie	**otwarte – bez uszczelnień**
Luz promieniowy	**CN – normalny**
Masa	**7,95 kg**