Łożysko walcowe NU232-E-MA6-C3 NKE

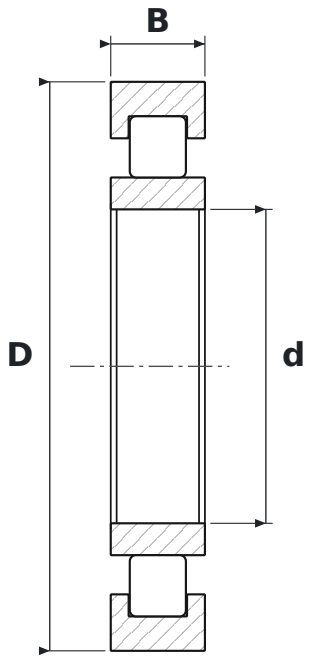

WYMIARY

d	średnica wewnętrzna	**160 mm**
D	średnica zewnętrzna	**290 mm**
B	szerokość	**48 mm**

CO ZNACZY OZNACZENIE NU232-E-MA6-C3

E	wzmocniona konstrukcja wewnętrzna – większa nośność promieniowa przy tych samych wymiarach
MA6	koszyk mosiężny masywny prowadzony na pierścieniu zewnętrznym, nity trapezowe frezowane w korpusie
C3	luz promieniowy zwiększony

PARAMETRY

Producent	**NKE**
Symbol producenta	**NU232-E-MA6-C3**
Elementy toczne	**łożysko walcowe jednorzędowe**