Łożysko walcowe NU232 ECMLC3 SKF

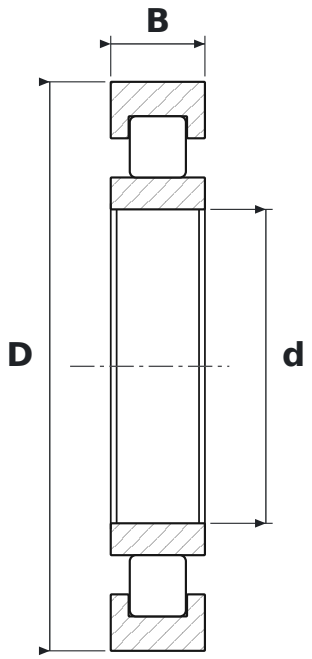

WYMIARY

d	średnica wewnętrzna	**160 mm**
D	średnica zewnętrzna	**290 mm**
B	szerokość	**48 mm**

CO ZNACZY OZNACZENIE NU232 ECMLC3

EC	wykonanie wzmocnione EC, więcej wałeczków (SKF)
ML	koszyk mosiężny masywny okienkowy, prowadzony na pierścieniu wewnętrznym lub zewnętrznym
C3	luz promieniowy zwiększony

PARAMETRY

Producent	**SKF**
Symbol producenta	**NU232 ECMLC3**
Elementy toczne	**łożysko walcowe jednorzędowe**
Masa	**13,598 kg**