# Łożysko walcowe NU232 EMC3 NSK

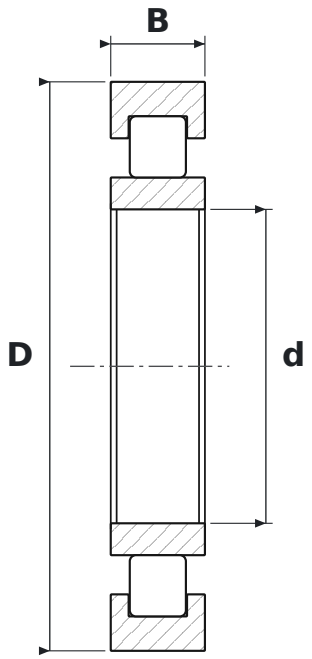


## WYMIARY

| | | |
|---|---|---|
| **d** | średnica wewnętrzna | **160 mm** |
| **D** | średnica zewnętrzna | **290 mm** |
| **B** | szerokość | **48 mm** |

## CO ZNACZY OZNACZENIE NU232 EMC3

| | |
|---|---|
| **EM** | koszyk mosiężny masywny (NSK) |
| **C3** | luz promieniowy zwiększony |

## PARAMETRY

| | |
|---|---|
| Producent | **NSK** |
| Symbol producenta | **NU232 EMC3** |
| Elementy toczne | **łożysko walcowe jednorzędowe** |