Łożysko walcowe NU2324-E-CA-XL-M FAG

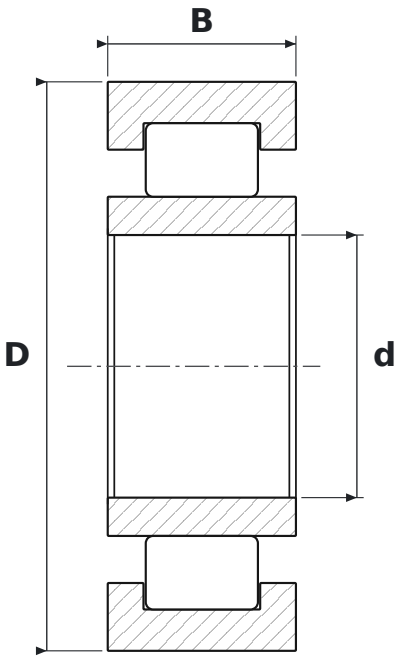

WYMIARY

d	średnica wewnętrzna	**120 mm**
D	średnica zewnętrzna	**260 mm**
B	szerokość	**86 mm**

CO ZNACZY OZNACZENIE NU2324-E-CA-XL-M

E	wykonanie wzmocnione, zwiększona nośność
CA	koszyk mosiężny masywny, prowadzony na wałeczkach (SKF)
XL	jakość X-life – mniejsza chropowatość i większa dokładność geometryczna bieżni, wyższa nośność i trwałość
M	koszyk mosiężny masywny

PARAMETRY

Producent	**FAG**
Symbol producenta	**NU2324-E-CA-XL-M**
Elementy toczne	**łożysko walcowe jednorzędowe**