Łożysko walcowe NU2324-EM1 FAG

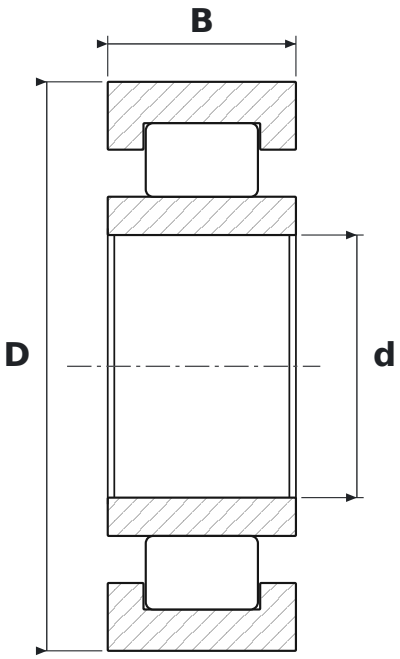

WYMIARY

d	średnica wewnętrzna	**120 mm**
D	średnica zewnętrzna	**260 mm**
B	szerokość	**86 mm**

CO ZNACZY OZNACZENIE NU2324-EM1

E	wykonanie wzmocnione, zwiększona nośność
M1	koszyk mosiężny masywny, dwuczęściowy, prowadzony na wałeczkach

PARAMETRY

Producent	**FAG**
Symbol producenta	**NU2324-EM1**
Elementy toczne	**łożysko walcowe jednorzędowe**
Nośność dynamiczna C	**930 kN**
Nośność statyczna C0	**1010 kN**