Łożysko walcowe NU234 ECMLC3 SKF

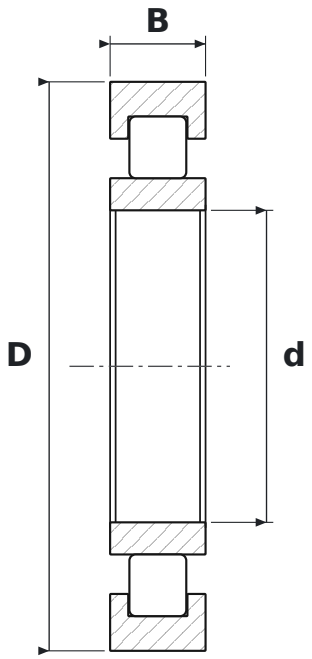

WYMIARY

d	średnica wewnętrzna	**170 mm**
D	średnica zewnętrzna	**310 mm**
B	szerokość	**52 mm**

CO ZNACZY OZNACZENIE NU234 ECMLC3

EC	wykonanie wzmocnione EC, więcej wałeczków (SKF)
ML	koszyk mosiężny masywny okienkowy, prowadzony na pierścieniu wewnętrznym lub zewnętrznym
C3	luz promieniowy zwiększony

PARAMETRY

Producent	**SKF**
Symbol producenta	**NU234 ECMLC3**
Elementy toczne	**łożysko walcowe jednorzędowe**