Łożysko walcowe NU236 ECML SKF

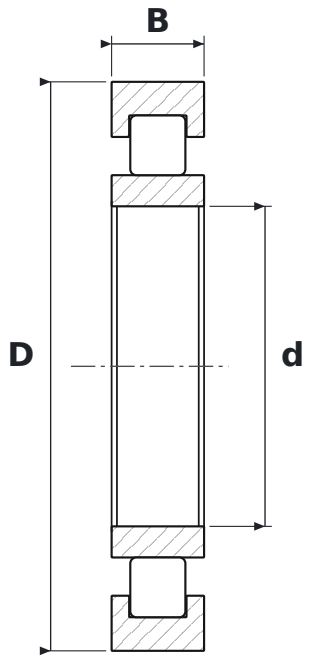

WYMIARY

d	średnica wewnętrzna	**180 mm**
D	średnica zewnętrzna	**320 mm**
B	szerokość	**52 mm**

CO ZNACZY OZNACZENIE NU236 ECML

EC	wykonanie wzmocnione EC, więcej wałeczków (SKF)
ML	koszyk mosiężny masywny okienkowy, prowadzony na pierścieniu wewnętrznym lub zewnętrznym

PARAMETRY

Producent	**SKF**
Symbol producenta	**NU236 ECML**
Elementy toczne	**łożysko walcowe jednorzędowe**