Łożysko walcowe NU236-EM1 FAG

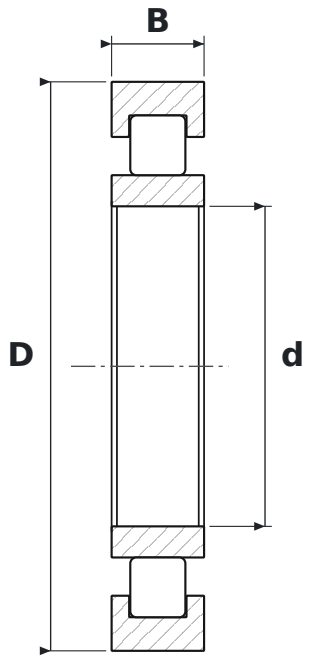

WYMIARY

d	średnica wewnętrzna	**180 mm**
D	średnica zewnętrzna	**320 mm**
B	szerokość	**52 mm**

CO ZNACZY OZNACZENIE NU236-EM1

E	wykonanie wzmocnione, zwiększona nośność
M1	koszyk mosiężny masywny, dwuczęściowy, prowadzony na wałeczkach

PARAMETRY

Producent	**FAG**
Symbol producenta	**NU236-EM1**
Elementy toczne	**łożysko walcowe jednorzędowe**
Nośność dynamiczna C	**730 kN**
Nośność statyczna C0	**830 kN**
Masa	**19,1 kg**