Łożysko walcowe NU236 EM6C3 NKE

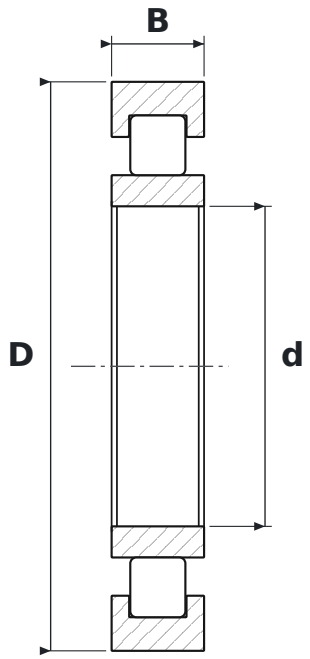

WYMIARY

d	średnica wewnętrzna	**180 mm**
D	średnica zewnętrzna	**320 mm**
B	szerokość	**52 mm**

CO ZNACZY OZNACZENIE NU236 EM6C3

E	wzmocniona konstrukcja wewnętrzna – większa nośność promieniowa przy tych samych wymiarach
M6	koszyk mosiężny masywny prowadzony na wałeczkach, nity trapezowe frezowane w korpusie
C3	luz promieniowy zwiększony

PARAMETRY

Producent	**NKE**
Symbol producenta	**NU236 EM6C3**
Elementy toczne	**łożysko walcowe jednorzędowe**
Masa	**18,42 kg**