Łożysko walcowe NU236 EMC3 NSK

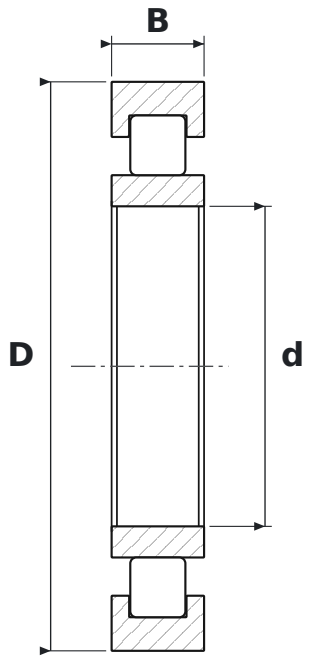

WYMIARY

d	średnica wewnętrzna	**180 mm**
D	średnica zewnętrzna	**320 mm**
B	szerokość	**52 mm**

CO ZNACZY OZNACZENIE NU236 EMC3

EM	koszyk mosiężny masywny (NSK)
C3	luz promieniowy zwiększony

PARAMETRY

Producent	**NSK**
Symbol producenta	**NU236 EMC3**
Elementy toczne	**łożysko walcowe jednorzędowe**