Łożysko walcowe NU240-E-CA-M FAG

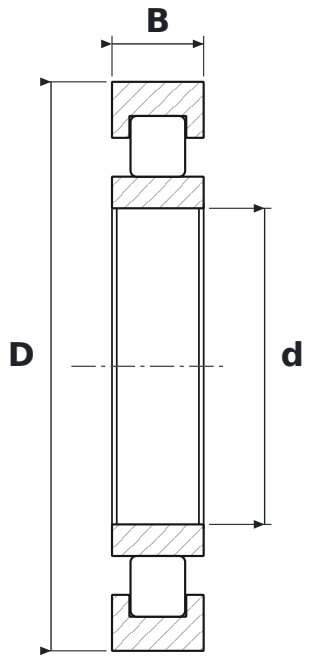

WYMIARY

d	średnica wewnętrzna	**200 mm**
D	średnica zewnętrzna	**360 mm**
B	szerokość	**58 mm**

CO ZNACZY OZNACZENIE NU240-E-CA-M

E	wykonanie wzmocnione, zwiększona nośność
CA	koszyk mosiężny masywny, prowadzony na wałeczkach (SKF)
M	koszyk mosiężny masywny

PARAMETRY

Producent	**FAG**
Symbol producenta	**NU240-E-CA-M**
Elementy toczne	**łożysko walcowe jednorzędowe**