Łożysko walcowe NU240 ECMLC3 SKF

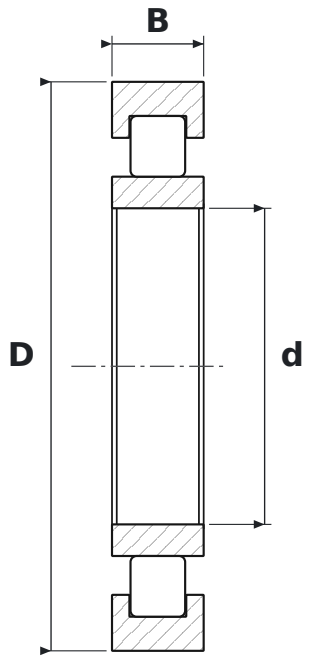

WYMIARY

d	średnica wewnętrzna	**200 mm**
D	średnica zewnętrzna	**360 mm**
B	szerokość	**58 mm**

CO ZNACZY OZNACZENIE NU240 ECMLC3

EC	wykonanie wzmocnione EC, więcej wałeczków (SKF)
ML	koszyk mosiężny masywny okienkowy, prowadzony na pierścieniu wewnętrznym lub zewnętrznym
C3	luz promieniowy zwiększony

PARAMETRY

Producent	**SKF**
Symbol producenta	**NU240 ECMLC3**
Elementy toczne	**łożysko walcowe jednorzędowe**