Łożysko walcowe NU244-E-CA-M-C3 FAG

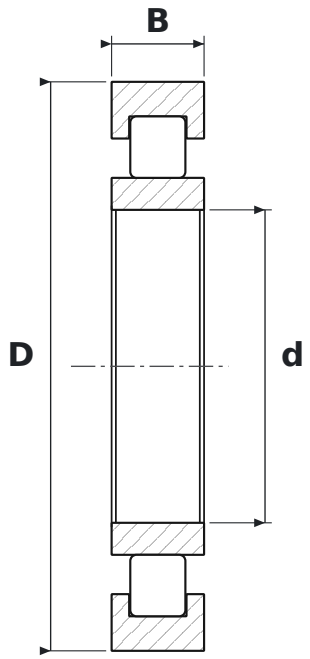

WYMIARY

d	średnica wewnętrzna	**220 mm**
D	średnica zewnętrzna	**400 mm**
B	szerokość	**65 mm**

CO ZNACZY OZNACZENIE NU244-E-CA-M-C3

E	wykonanie wzmocnione, zwiększona nośność
CA	koszyk mosiężny masywny, prowadzony na wałeczkach (SKF)
M	koszyk mosiężny masywny
C3	luz promieniowy zwiększony

PARAMETRY

Producent	**FAG**
Symbol producenta	**NU244-E-CA-M-C3**
Elementy toczne	**łożysko walcowe jednorzędowe**