Łożysko walcowe NU306 EGC3 NACHI

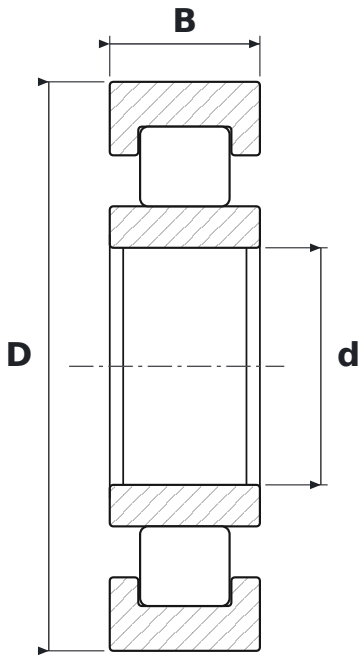

WYMIARY

d	średnica wewnętrzna	**30 mm**
D	średnica zewnętrzna	**72 mm**
B	szerokość	**19 mm**

CO ZNACZY OZNACZENIE NU306 EGC3

EG	wykonanie o zwiększonej nośności (większe i dłuższe wałeczki), koszyk poliamidowy wzmocniony włóknem szklanym
C3	luz promieniowy zwiększony

PARAMETRY

Producent	**NACHI**
Symbol producenta	**NU306 EGC3**
Elementy toczne	**łożysko walcowe jednorzędowe**