# Łożysko walcowe NU307-E-TVP3 NKE

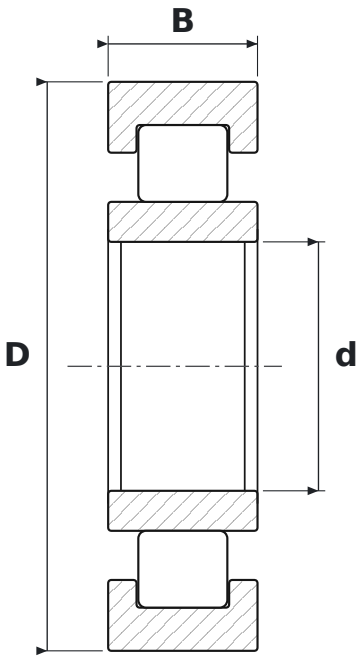


## WYMIARY

| | | |
|---|---|---|
| **d** | średnica wewnętrzna | **35 mm** |
| **D** | średnica zewnętrzna | **80 mm** |
| **B** | szerokość | **21 mm** |

## CO ZNACZY OZNACZENIE NU307-E-TVP3

| | |
|---|---|
| **E** | wzmocniona konstrukcja wewnętrzna – większa nośność promieniowa przy tych samych wymiarach |
| **TVP3** | koszyk poliamidowy (PA66) okienkowy, wariant konstrukcyjny 3 |

## PARAMETRY

| | |
|---|---|
| Producent | **NKE** |
| Symbol producenta | **NU307-E-TVP3** |
| Elementy toczne | **łożysko walcowe jednorzędowe** |