# Łożysko walcowe NU307 ET NSK

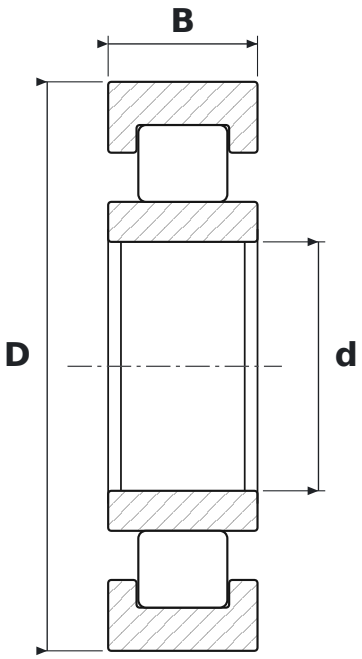


## WYMIARY

| | | |
|---|---|---|
| **d** | średnica wewnętrzna | **35 mm** |
| **D** | średnica zewnętrzna | **80 mm** |
| **B** | szerokość | **21 mm** |

## CO ZNACZY OZNACZENIE NU307 ET

| | |
|---|---|
| **E** | wykonanie wzmocnione, zwiększona nośność |
| **T** | koszyk z poliamidu 66 wzmocnionego włóknem szklanym |

## PARAMETRY

| | |
|---|---|
| Producent | **NSK** |
| Symbol producenta | **NU307 ET** |
| Elementy toczne | **łożysko walcowe jednorzędowe** |