# Łożysko walcowe NU307-E-XL-TVP2-C3 FAG

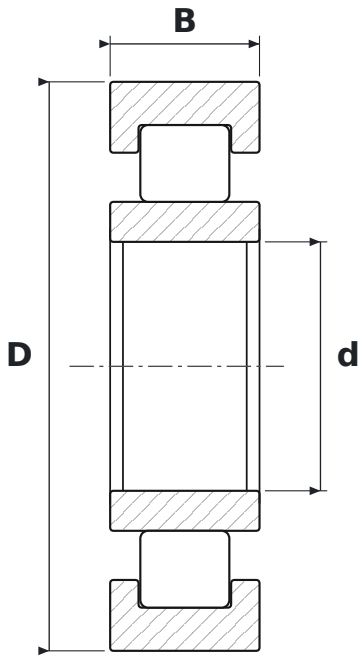


## WYMIARY

| | | |
|---|---|---|
| **d** | średnica wewnętrzna | **35 mm** |
| **D** | średnica zewnętrzna | **80 mm** |
| **B** | szerokość | **21 mm** |

## CO ZNACZY OZNACZENIE NU307-E-XL-TVP2-C3

| | |
|---|---|
| **E** | wykonanie wzmocnione, zwiększona nośność |
| **XL** | jakość X-life – mniejsza chropowatość i większa dokładność geometryczna bieżni, wyższa nośność i trwałość |
| **TVP2** | koszyk poliamidowy okienkowy, wykonanie 2 (FAG) |
| **C3** | luz promieniowy zwiększony |

## PARAMETRY

| | |
|---|---|
| Producent | **FAG** |
| Symbol producenta | **NU307-E-XL-TVP2-C3** |
| Elementy toczne | **łożysko walcowe jednorzędowe** |
| Nośność dynamiczna C | **76 kN** |
| Nośność statyczna C0 | **63 kN** |
| Masa | **0,486 kg** |