Łożysko walcowe NU307 RC3 KOYO

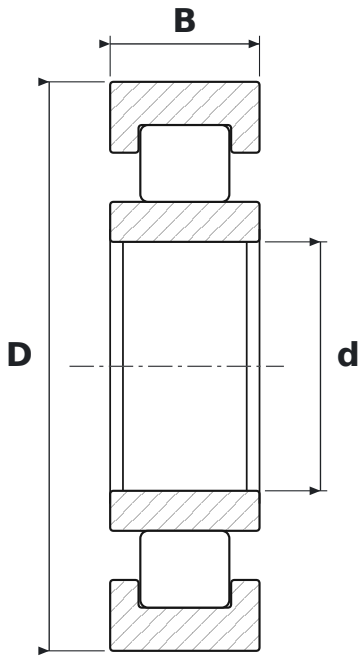

WYMIARY

d	średnica wewnętrzna	**35 mm**
D	średnica zewnętrzna	**80 mm**
B	szerokość	**21 mm**

CO ZNACZY OZNACZENIE NU307 RC3

R	wykonanie o zwiększonej nośności
C3	luz promieniowy zwiększony

PARAMETRY

Producent	**KOYO**
Symbol producenta	**NU307 RC3**
Elementy toczne	**łożysko walcowe jednorzędowe**