Łożysko walcowe NU308 ET NSK

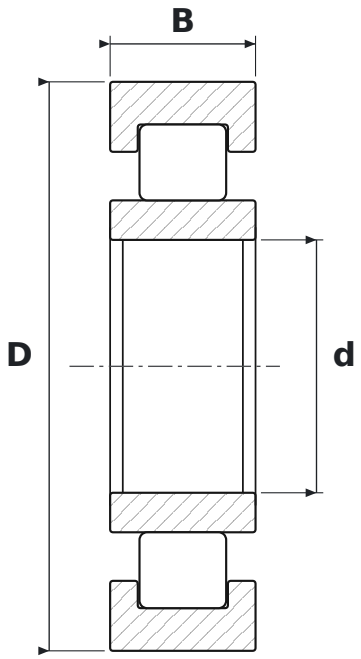

WYMIARY

d	średnica wewnętrzna	**40 mm**
D	średnica zewnętrzna	**90 mm**
B	szerokość	**23 mm**

CO ZNACZY OZNACZENIE NU308 ET

E	wykonanie wzmocnione, zwiększona nośność
T	koszyk z poliamidu 66 wzmocnionego włóknem szklanym

PARAMETRY

Producent	**NSK**
Symbol producenta	**NU308 ET**
Elementy toczne	**łożysko walcowe jednorzędowe**