Cylindrical roller bearing NU308 ETVP3 NKE

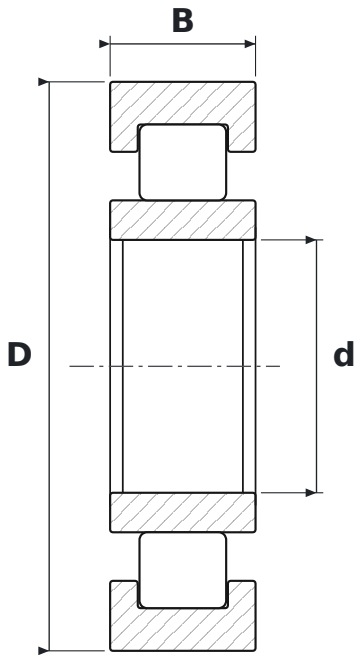

DIMENSIONS

d	bore diameter	**40 mm**
D	outside diameter	**90 mm**
B	width	**23 mm**

WHAT NU308 ETVP3 MEANS

E	wzmocniona konstrukcja wewnętrzna – większa nośność promieniowa przy tych samych wymiarach
TVP3	koszyk poliamidowy (PA66) okienkowy, wariant konstrukcyjny 3

SPECIFICATIONS

Manufacturer	**NKE**
Manufacturer designation	**NU308 ETVP3**
Rolling elements	**single-row cylindrical roller bearing**
Mass	**0.66 kg**