Łożysko walcowe NU308 EW NSK

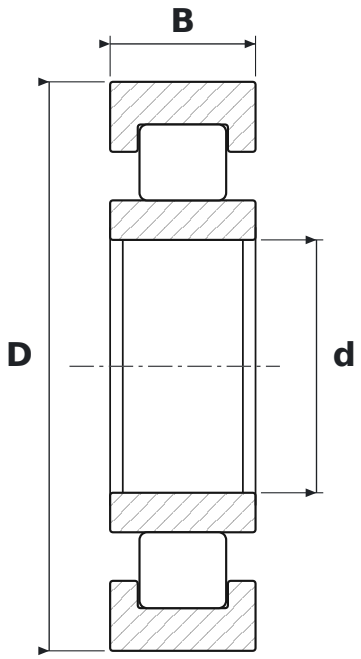

WYMIARY

d	średnica wewnętrzna	**40 mm**
D	średnica zewnętrzna	**90 mm**
B	szerokość	**23 mm**

PARAMETRY

Producent	**NSK**
Symbol producenta	**NU308 EW**
Elementy toczne	**łożysko walcowe jednorzędowe**
EW	**wykonanie wzmocnione, koszyk stalowy (NSK)**
Uszczelnienie	**otwarte – bez uszczelnień**
Luz promieniowy	**CN – normalny**
Masa	**0,639 kg**