Łożysko walcowe NU313-E-TVP3-C4 NKE

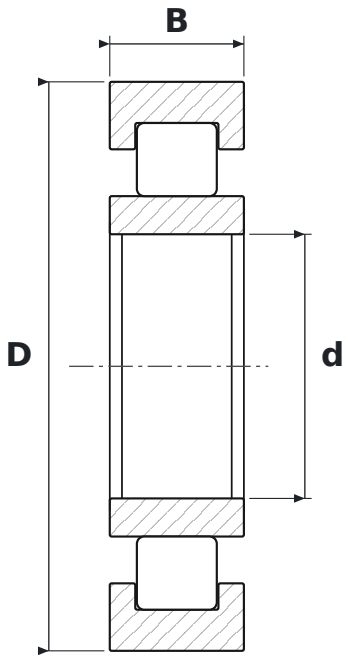

WYMIARY

d	średnica wewnętrzna	**65 mm**
D	średnica zewnętrzna	**140 mm**
B	szerokość	**33 mm**

CO ZNACZY OZNACZENIE NU313-E-TVP3-C4

E	wzmocniona konstrukcja wewnętrzna – większa nośność promieniowa przy tych samych wymiarach
TVP3	koszyk poliamidowy (PA66) okienkowy, wariant konstrukcyjny 3
C4	luz promieniowy duży

PARAMETRY

Producent	**NKE**
Symbol producenta	**NU313-E-TVP3-C4**
Elementy toczne	**łożysko walcowe jednorzędowe**