# Łożysko walcowe NU313-E-XL-TVP2 FAG

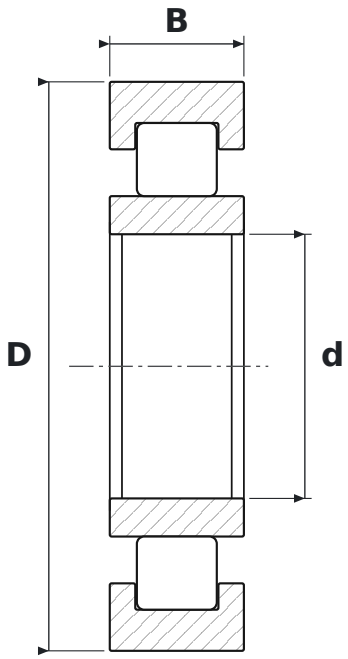


## WYMIARY

| | | |
|---|---|---|
| **d** | średnica wewnętrzna | **65 mm** |
| **D** | średnica zewnętrzna | **140 mm** |
| **B** | szerokość | **33 mm** |

## CO ZNACZY OZNACZENIE NU313-E-XL-TVP2

| | |
|---|---|
| **E** | wykonanie wzmocnione, zwiększona nośność |
| **XL** | jakość X-life – mniejsza chropowatość i większa dokładność geometryczna bieżni, wyższa nośność i trwałość |
| **TVP2** | koszyk poliamidowy okienkowy, wykonanie 2 (FAG) |

## PARAMETRY

| | |
|---|---|
| Producent | **FAG** |
| Symbol producenta | **NU313-E-XL-TVP2** |
| Elementy toczne | **łożysko walcowe jednorzędowe** |
| Nośność dynamiczna C | **214 kN** |
| Nośność statyczna C0 | **191 kN** |