Łożysko walcowe NU314 ECJC3 SKF

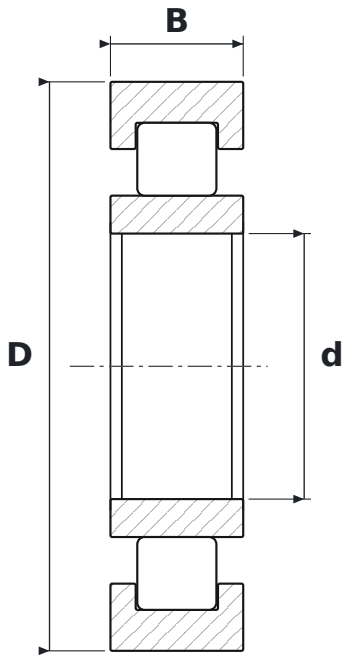

WYMIARY

d	średnica wewnętrzna	**70 mm**
D	średnica zewnętrzna	**150 mm**
B	szerokość	**35 mm**

CO ZNACZY OZNACZENIE NU314 ECJC3

ECJ	wykonanie EC, koszyk stalowy tłoczony (SKF)
C3	luz promieniowy zwiększony

PARAMETRY

Producent	**SKF**
Symbol producenta	**NU314 ECJC3**
Elementy toczne	**łożysko walcowe jednorzędowe**