Cylindrical roller bearing NU316-E-M6-C3 NKE

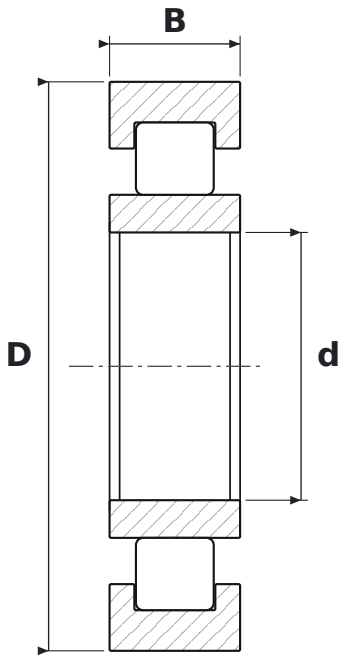

DIMENSIONS

d	bore diameter	**80 mm**
D	outside diameter	**170 mm**
B	width	**39 mm**

WHAT NU316-E-M6-C3 MEANS

E	wzmocniona konstrukcja wewnętrzna – większa nośność promieniowa przy tych samych wymiarach
M6	koszyk mosiężny masywny prowadzony na wałeczkach, nity trapezowe frezowane w korpusie
C3	radial clearance greater than normal

SPECIFICATIONS

Manufacturer	**NKE**
Manufacturer designation	**NU316-E-M6-C3**
Rolling elements	**single-row cylindrical roller bearing**