Łożysko walcowe NU317 C3 NACHI

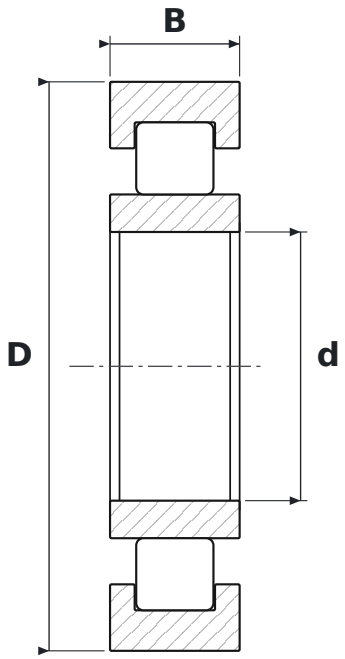

WYMIARY

d	średnica wewnętrzna	**85 mm**
D	średnica zewnętrzna	**180 mm**
B	szerokość	**41 mm**

PARAMETRY

Producent	**NACHI**
Symbol producenta	**NU317 C3**
Elementy toczne	**łożysko walcowe jednorzędowe**
C3	**luz promieniowy zwiększony**
Uszczelnienie	**otwarte – bez uszczelnień**