Łożysko walcowe NU317-E-MPA NKE

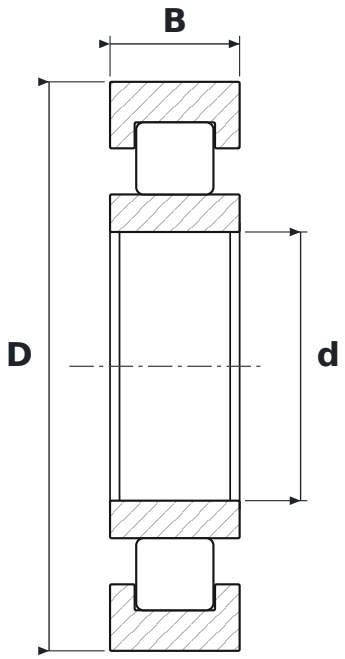

WYMIARY

d	średnica wewnętrzna	**85 mm**
D	średnica zewnętrzna	**180 mm**
B	szerokość	**41 mm**

CO ZNACZY OZNACZENIE NU317-E-MPA

E	wzmocniona konstrukcja wewnętrzna – większa nośność promieniowa przy tych samych wymiarach
MPA	koszyk mosiężny masywny okienkowy, prowadzony na pierścieniu zewnętrznym

PARAMETRY

Producent	**NKE**
Symbol producenta	**NU317-E-MPA**
Elementy toczne	**łożysko walcowe jednorzędowe**