# Łożysko walcowe NU317 W NSK

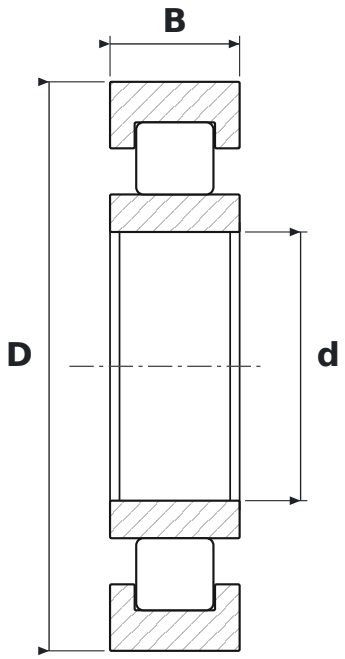


## WYMIARY

| | | |
|---|---|---|
| **d** | średnica wewnętrzna | **85 mm** |
| **D** | średnica zewnętrzna | **180 mm** |
| **B** | szerokość | **41 mm** |

## PARAMETRY

| | |
|---|---|
| Producent | **NSK** |
| Symbol producenta | **NU317 W** |
| Elementy toczne | **łożysko walcowe jednorzędowe** |
| Uszczelnienie | **otwarte – bez uszczelnień** |
| Luz promieniowy | **CN – normalny** |