Cylindrical roller bearing NU319-E-XL-TVP2-C3 FAG

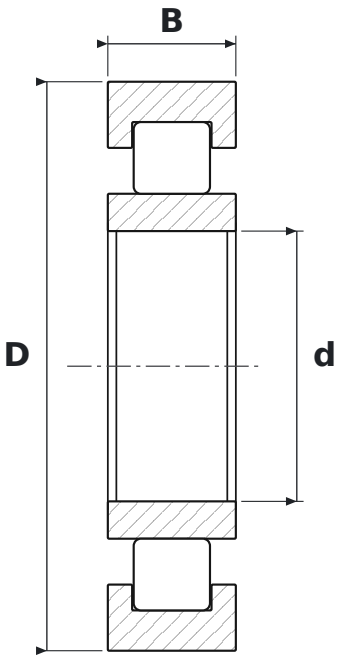

DIMENSIONS

d	bore diameter	**95 mm**
D	outside diameter	**200 mm**
B	width	**45 mm**

WHAT NU319-E-XL-TVP2-C3 MEANS

E	reinforced design, higher load rating
XL	jakość X-life – mniejsza chropowatość i większa dokładność geometryczna bieżni, wyższa nośność i trwałość
TVP2	polyamide window cage, design 2 (FAG)
C3	radial clearance greater than normal

SPECIFICATIONS

Manufacturer	**FAG**
Manufacturer designation	**NU319-E-XL-TVP2-C3**
Rolling elements	**single-row cylindrical roller bearing**
Basic dynamic load rating C	**390 kN**
Basic static load rating C0	**380 kN**
Mass	**6.31 kg**