Łożysko walcowe NU320 ECMC3 SKF

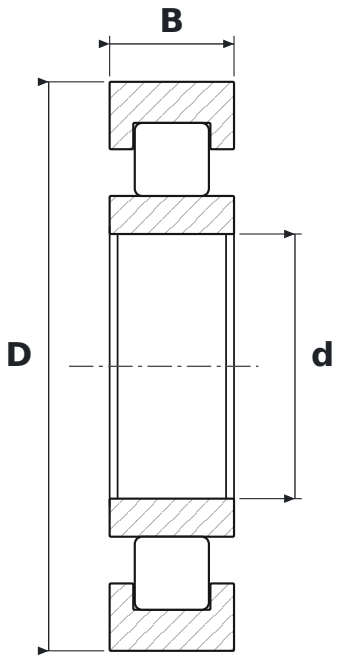

WYMIARY

d	średnica wewnętrzna	**100 mm**
D	średnica zewnętrzna	**215 mm**
B	szerokość	**47 mm**

CO ZNACZY OZNACZENIE NU320 ECMC3

ECM	wykonanie EC, koszyk mosiężny (SKF)
C3	luz promieniowy zwiększony

PARAMETRY

Producent	**SKF**
Symbol producenta	**NU320 ECMC3**
Elementy toczne	**łożysko walcowe jednorzędowe**
Masa	**8,5 kg**