Łożysko walcowe NU320 ECMLC3 SKF

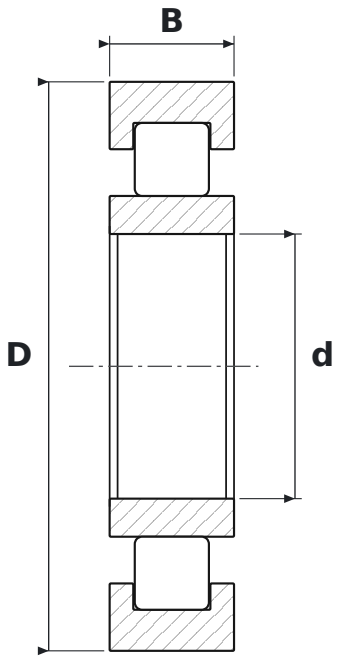

WYMIARY

d	średnica wewnętrzna	**100 mm**
D	średnica zewnętrzna	**215 mm**
B	szerokość	**47 mm**

CO ZNACZY OZNACZENIE NU320 ECMLC3

EC	wykonanie wzmocnione EC, więcej wałeczków (SKF)
ML	koszyk mosiężny masywny okienkowy, prowadzony na pierścieniu wewnętrznym lub zewnętrznym
C3	luz promieniowy zwiększony

PARAMETRY

Producent	**SKF**
Symbol producenta	**NU320 ECMLC3**
Elementy toczne	**łożysko walcowe jednorzędowe**
Masa	**8,325 kg**