Cylindrical roller bearing NU326-E-MPA NKE

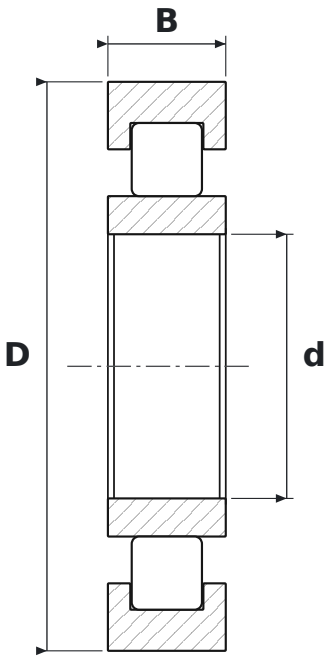

DIMENSIONS

d	bore diameter	**130 mm**
D	outside diameter	**280 mm**
B	width	**58 mm**

WHAT NU326-E-MPA MEANS

E	wzmocniona konstrukcja wewnętrzna – większa nośność promieniowa przy tych samych wymiarach
MPA	koszyk mosiężny masywny okienkowy, prowadzony na pierścieniu zewnętrznym

SPECIFICATIONS

Manufacturer	**NKE**
Manufacturer designation	**NU326-E-MPA**
Rolling elements	**single-row cylindrical roller bearing**