Cylindrical roller bearing NU326 EM6 NKE

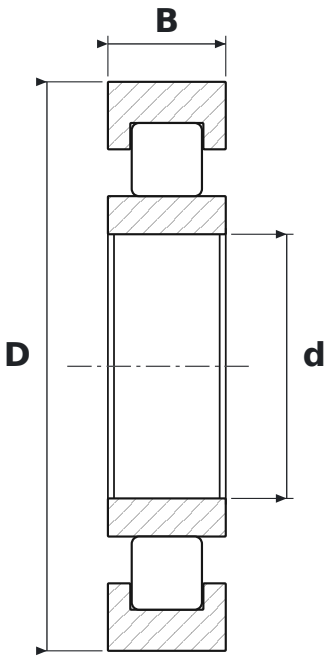

DIMENSIONS

d	bore diameter	**130 mm**
D	outside diameter	**280 mm**
B	width	**58 mm**

WHAT NU326 EM6 MEANS

E	wzmocniona konstrukcja wewnętrzna – większa nośność promieniowa przy tych samych wymiarach
M6	koszyk mosiężny masywny prowadzony na wałeczkach, nity trapezowe frezowane w korpusie

SPECIFICATIONS

Manufacturer	**NKE**
Manufacturer designation	**NU326 EM6**
Rolling elements	**single-row cylindrical roller bearing**
Mass	**16.5 kg**