# Łożysko walcowe NU408-M NKE

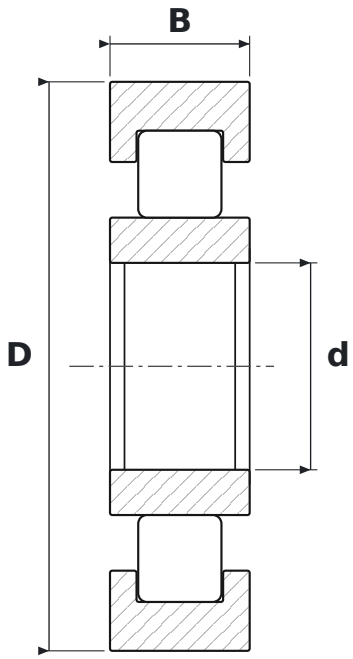


## WYMIARY

| | | |
|---|---|---|
| **d** | średnica wewnętrzna | **40 mm** |
| **D** | średnica zewnętrzna | **110 mm** |
| **B** | szerokość | **27 mm** |

## PARAMETRY

| | |
|---|---|
| Producent | **NKE** |
| Symbol producenta | **NU408-M** |
| Elementy toczne | **łożysko walcowe jednorzędowe** |
| M | **koszyk mosiężny masywny** |
| Uszczelnienie | **otwarte – bez uszczelnień** |
| Luz promieniowy | **CN – normalny** |