Łożysko walcowe NU414-M1 FAG

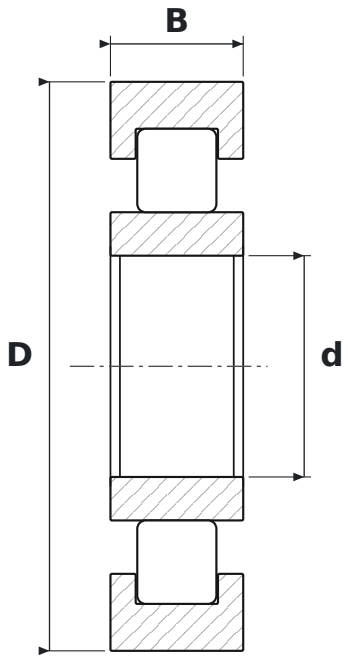

WYMIARY

d	średnica wewnętrzna	**70 mm**
D	średnica zewnętrzna	**180 mm**
B	szerokość	**42 mm**

PARAMETRY

Producent	**FAG**
Symbol producenta	**NU414-M1**
Elementy toczne	**łożysko walcowe jednorzędowe**
M1	**koszyk mosiężny masywny, dwuczęściowy, prowadzony na wałeczkach**
Uszczelnienie	**otwarte – bez uszczelnień**
Luz promieniowy	**CN – normalny**
Koszyk	**Mosiężny**
Nośność dynamiczna C	**285 kN**
Nośność statyczna C0	**255 kN**