Łożysko walcowe NU414 WC3 NSK

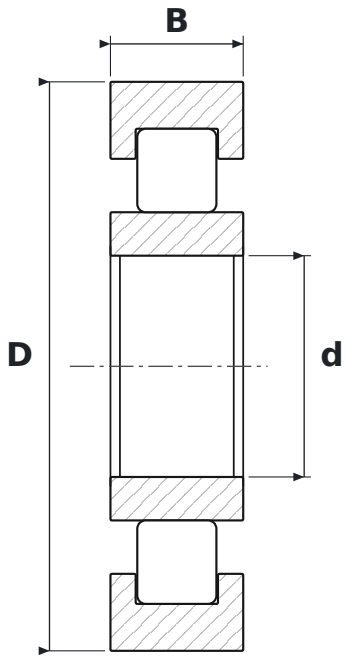

WYMIARY

d	średnica wewnętrzna	**70 mm**
D	średnica zewnętrzna	**180 mm**
B	szerokość	**42 mm**

CO ZNACZY OZNACZENIE NU414 WC3

W	koszyk stalowy tłoczony
C3	luz promieniowy zwiększony

PARAMETRY

Producent	**NSK**
Symbol producenta	**NU414 WC3**
Elementy toczne	**łożysko walcowe jednorzędowe**
Masa	**5,36 kg**