Łożysko walcowe NU415-M-C3 NKE

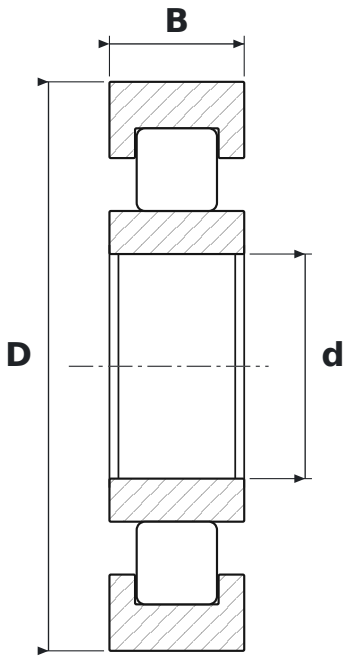

WYMIARY

d	średnica wewnętrzna	**75 mm**
D	średnica zewnętrzna	**190 mm**
B	szerokość	**45 mm**

CO ZNACZY OZNACZENIE NU415-M-C3

M	koszyk mosiężny masywny
C3	luz promieniowy zwiększony

PARAMETRY

Producent	**NKE**
Symbol producenta	**NU415-M-C3**
Elementy toczne	**łożysko walcowe jednorzędowe**