# Łożysko walcowe NU416-XL-M1-C4 FAG

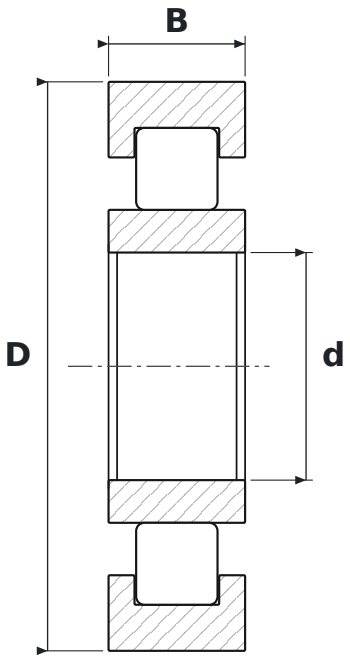


## WYMIARY

| | | |
|---|---|---|
| **d** | średnica wewnętrzna | **80 mm** |
| **D** | średnica zewnętrzna | **200 mm** |
| **B** | szerokość | **48 mm** |

## CO ZNACZY OZNACZENIE NU416-XL-M1-C4

| | |
|---|---|
| **XL** | jakość X-life – mniejsza chropowatość i większa dokładność geometryczna bieżni, wyższa nośność i trwałość |
| **M1** | koszyk mosiężny masywny, dwuczęściowy, prowadzony na wałeczkach |
| **C4** | luz promieniowy duży |

## PARAMETRY

| | |
|---|---|
| Producent | **FAG** |
| Symbol producenta | **NU416-XL-M1-C4** |
| Elementy toczne | **łożysko walcowe jednorzędowe** |
| Nośność dynamiczna C | **395 kN** |
| Nośność statyczna C0 | **365 kN** |