Łożysko walcowe NUB212 E ZEN

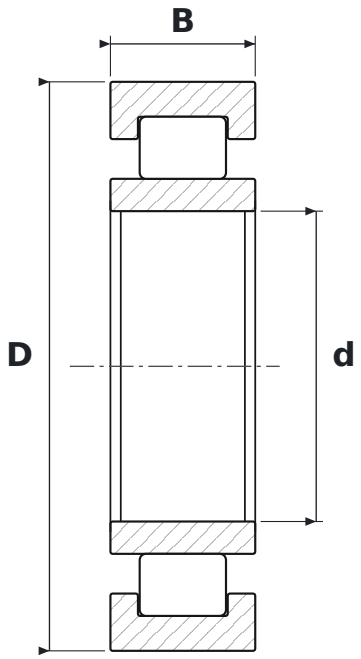

WYMIARY

d	średnica wewnętrzna	**60 mm**
D	średnica zewnętrzna	**110 mm**
B	szerokość	**28 mm**

PARAMETRY

Producent	**ZEN**
Symbol producenta	**NUB212 E**
Elementy toczne	**łożysko walcowe**
E	**wykonanie wzmocnione, zwiększona nośność**
Uszczelnienie	**otwarte – bez uszczelnień**
Luz promieniowy	**CN – normalny**