Cylindrical roller bearing NUP210-E-M6 NKE

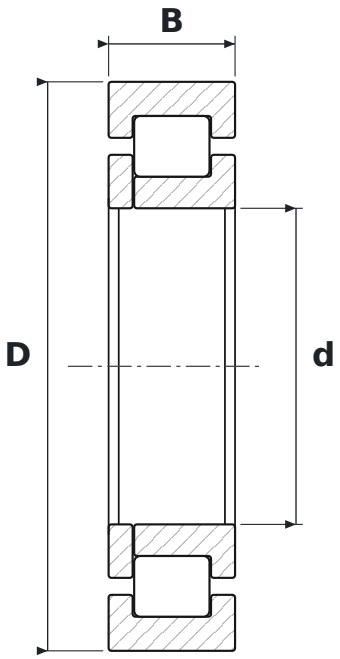

DIMENSIONS

d	bore diameter	**50 mm**
D	outside diameter	**90 mm**
B	width	**20 mm**

WHAT NUP210-E-M6 MEANS

E	wzmocniona konstrukcja wewnętrzna – większa nośność promieniowa przy tych samych wymiarach
M6	koszyk mosiężny masywny prowadzony na wałeczkach, nity trapezowe frezowane w korpusie

SPECIFICATIONS

Manufacturer	**NKE**
Manufacturer designation	**NUP210-E-M6**
Rolling elements	**single-row cylindrical roller bearing**