Łożysko walcowe NUP211 EG NACHI

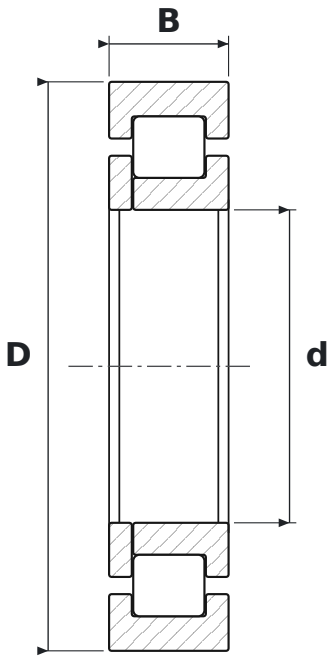

WYMIARY

d	średnica wewnętrzna	**55 mm**
D	średnica zewnętrzna	**100 mm**
B	szerokość	**21 mm**

PARAMETRY

Producent	**NACHI**
Symbol producenta	**NUP211 EG**
Elementy toczne	**łożysko walcowe jednorzędowe**
E	**zmieniona konstrukcja wewnętrzna łożyska wałeczkowego**
Uszczelnienie	**otwarte – bez uszczelnień**
Luz promieniowy	**CN – normalny**